Консольный насос Wellmix NKW 65-50-200-9,2/2-380-G-BQQE

Консольные насосы · Артикул 26069994 · Серия NKW

1. Обзор

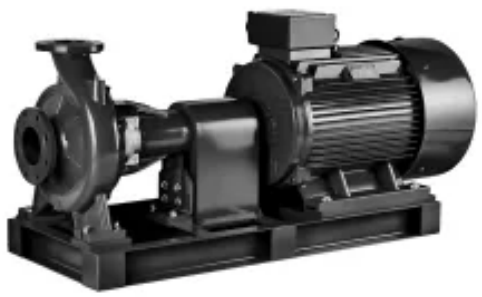

NKW – серия насосов консольного типа.
Насосы NKW - это центробежные одноступенчатые несамовсасывающие насосы с осевым всасывающим и радиальным напорным патрубками. Соединение с трубопроводами фланцевого типа.
Размеры и номинальные характеристики соответствуют стандарту EN 733.
Перекачиваемая среда – чистая вода и жидкости, химически не агрессивные к материалам насоса. Температура перекачиваемой жидкости от -10 °C до +120 °C.
Серия NKW включает в себя насосы с 2-полюсным и с 4-полюсным электродвигателями. Производительность насосов с 2-полюсным электродвигателем достигает 1000 м3/ч, максимальный напор – 164 м.

Основные данные

Вес, кг	169
Номинальный напор, м	38
Максимальный напор, м	50,6
Параметры электросети	3~400 В, 50 Гц
Номинальная подача, м3/ч	61
Максимальная мощность, Вт	9200
Максимальная мощность, кВт	9,2
Максимальная производительность, м3/ч	84
Максимальная производительность, л/мин	1400

2. Гидравлические характеристики

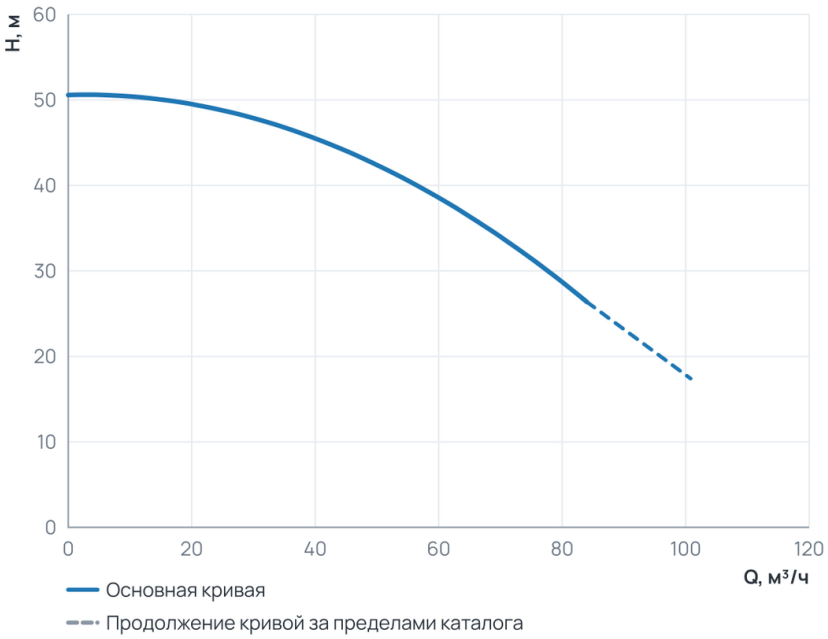

Рабочий диапазон

Подача Q	0 … 84 м³/ч
Напор H	26,4 … 50,6 м

Пунктир на диаграмме — продолжение кривой за пределами каталога производителя.

3. Технические данные

Общие сведения

Серия	NKW	Объем упаковки, м3	0,051

Гидравлические данные

Номинальный напор, м	38	Максимальный напор, м	50,6

Гидравлические данные (продолжение)

Номинальная подача, м3/ч	61	Максимальная производительность, м3/ч	84
Максимальная производительность, л/мин	1400		

Монтаж и присоединение

Вес, кг	169

Электродвигатель

Номинальный ток, А	17,3	Параметры электросети	3~400 В, 50 Гц
Максимальная мощность, Вт	9200	Максимальная мощность, кВт	9,2

4. Габаритные размеры

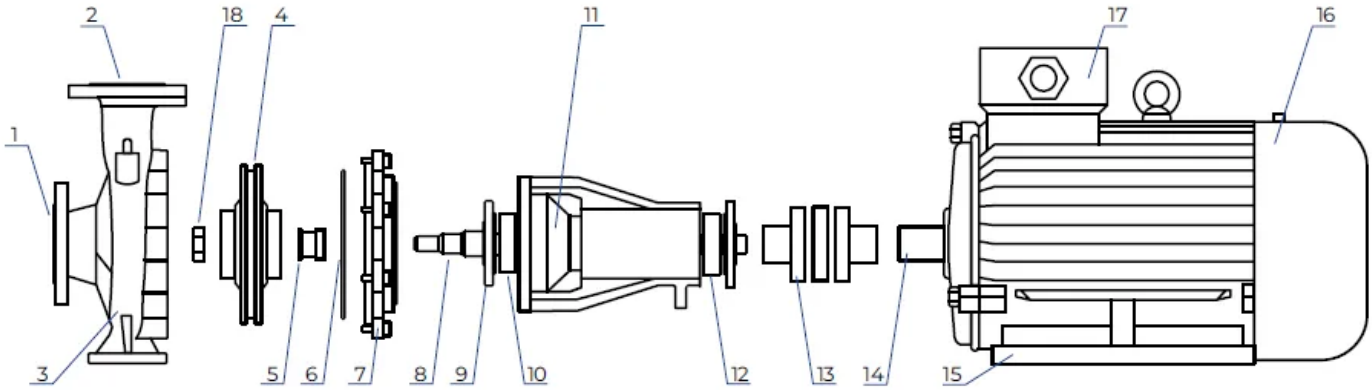

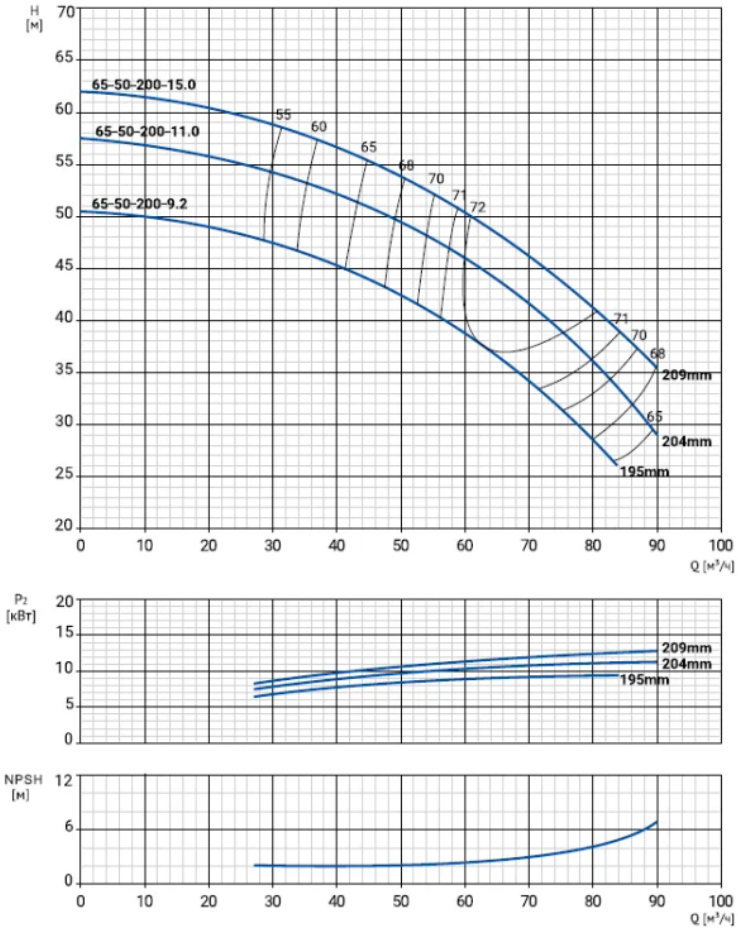

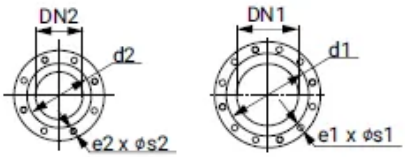

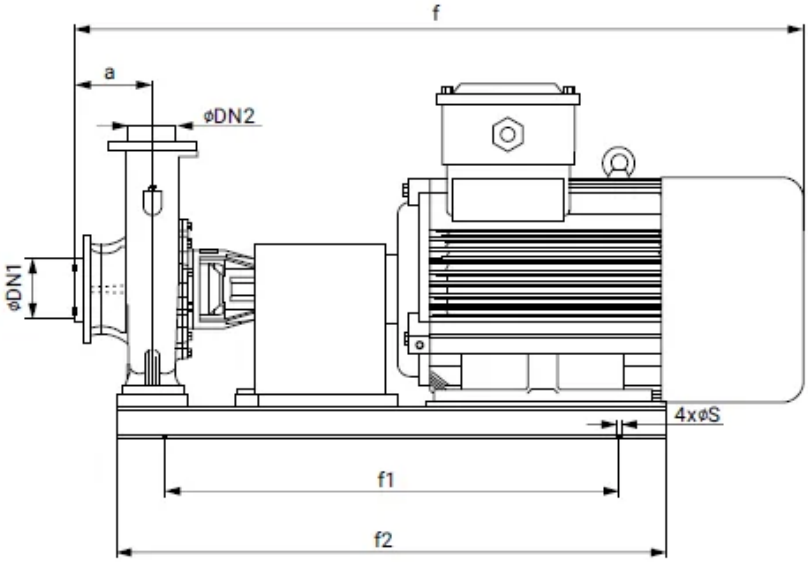

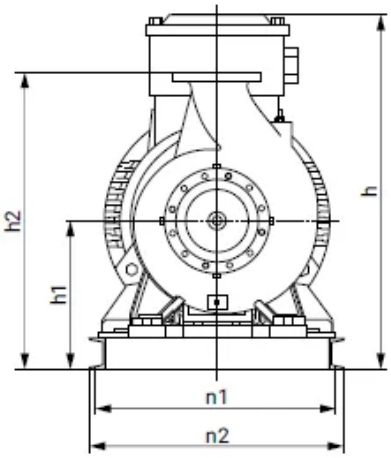

5. Данные для заказа

Наименование	Консольный насос Wellmix NKW 65-50-200-9,2/2-380-G-BQQE
Артикул	26069994
Производитель (марка)	WELLMIX
Серия	NKW
Вид оборудования	Консольные насосы
Вес, кг	169
Объем упаковки, м3	0,051

6. Документация

Листы данных производителя

- NKW 65-50-200-9,2_2 26069994
- NKW 65-50-200-9,2_2 26069994

Инструкции и паспорта

- Паспорт_ инструкция по монтажу эксплуатации NKW

Каталоги

- Каталог NKW 23.06.2026

Документы прилагаются к товару — в карточке товара и в архиве документов для тендера.